VANITADOCCE
SHOWERS

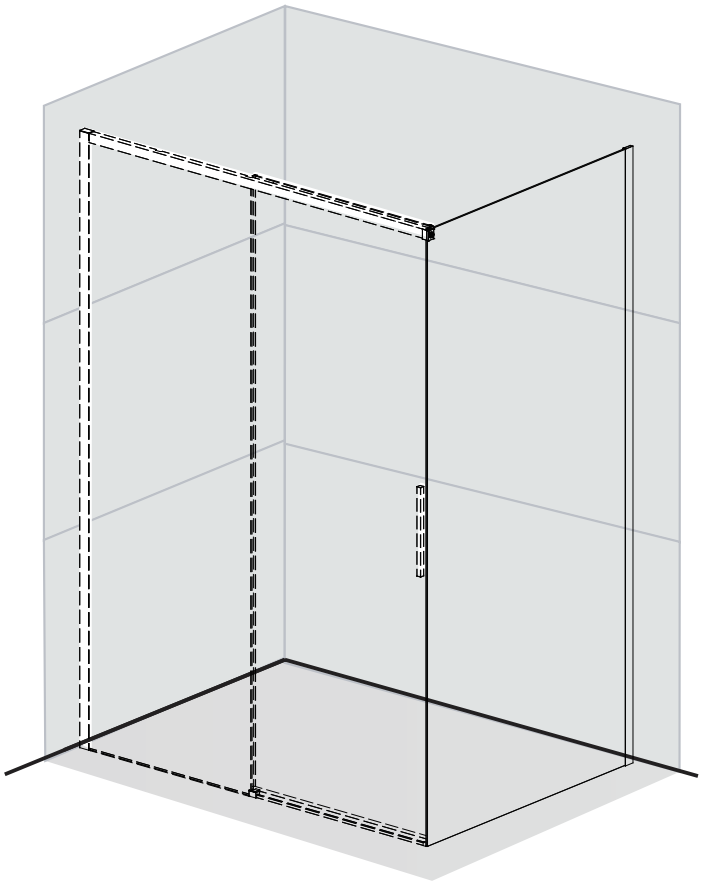

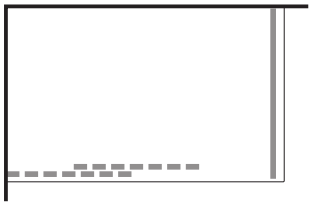

KAIROS

240.000.xxx
247.000.xxx

PANNELLO FISSO

KAIROS

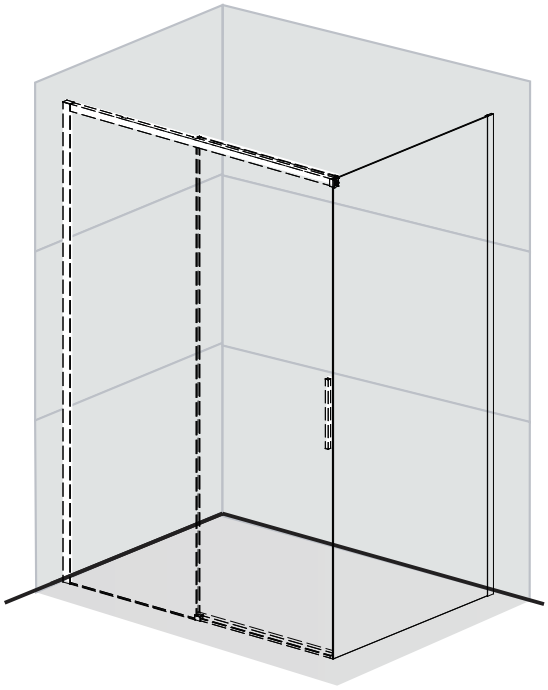

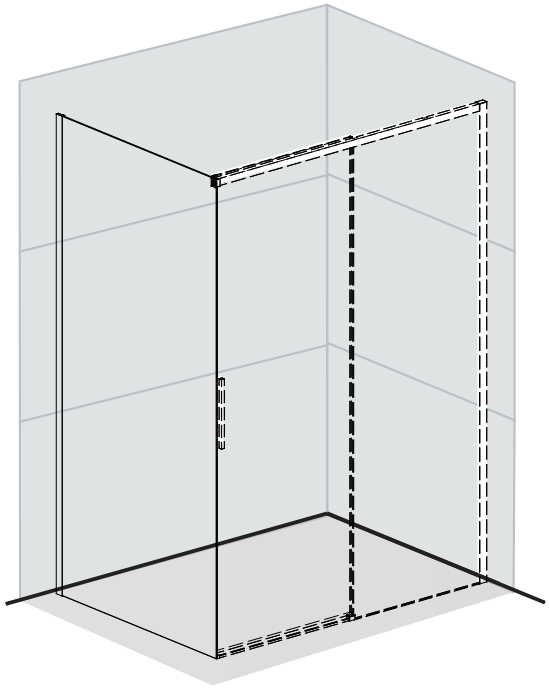

PANNELLO FISSO
Versione DX
Right Version



PANNELLO FISSO
Versione SX
Left Version



ATTENZIONE:
Installando il pannello fisso, la misura complessivadella porta scorrevole aumenterà di +0,7 cm.
WARNING: When a side panel is fitted, the overall dimensions of the sliding door will be increased by +0,7 cm.

KAIROS

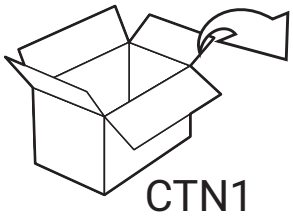

CTN1

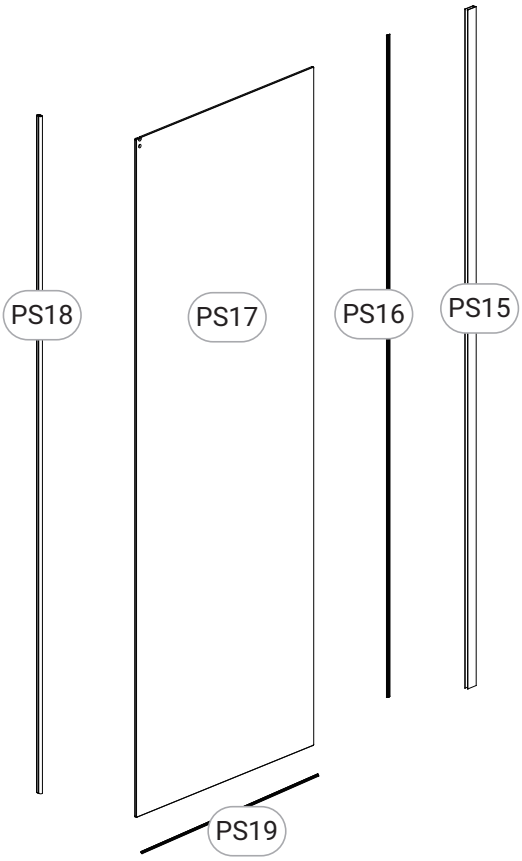

PS20

A	B	C	Q	R	S
 ×4	 ST3.9×40mm ×4	 ST3.5×30mm ×1	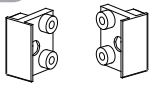 ×1	 ×1	 ×2

T	U	V
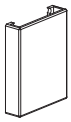 ×1	 ×1	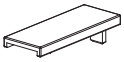 ×1

KAIROS

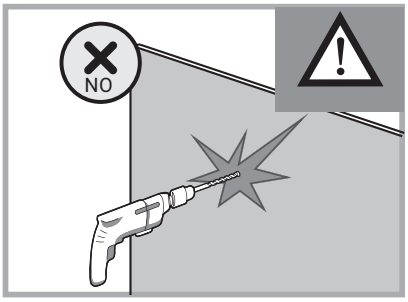

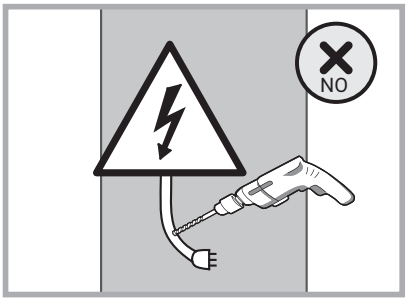

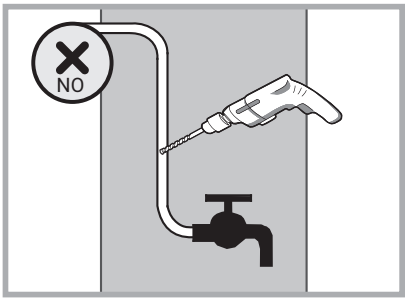

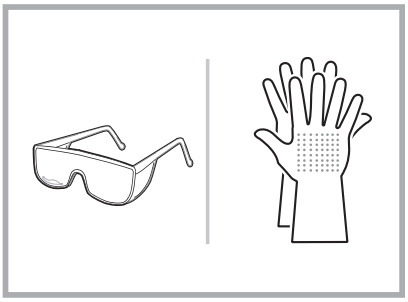

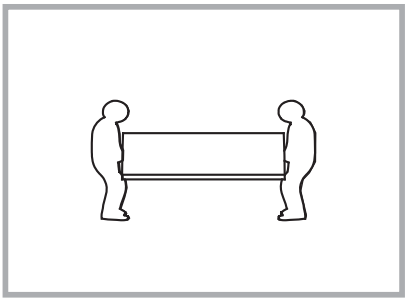

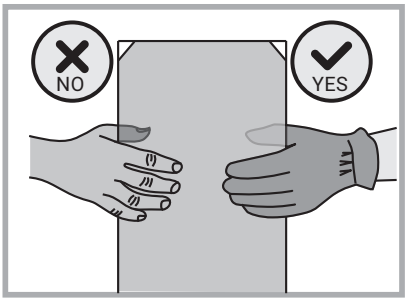

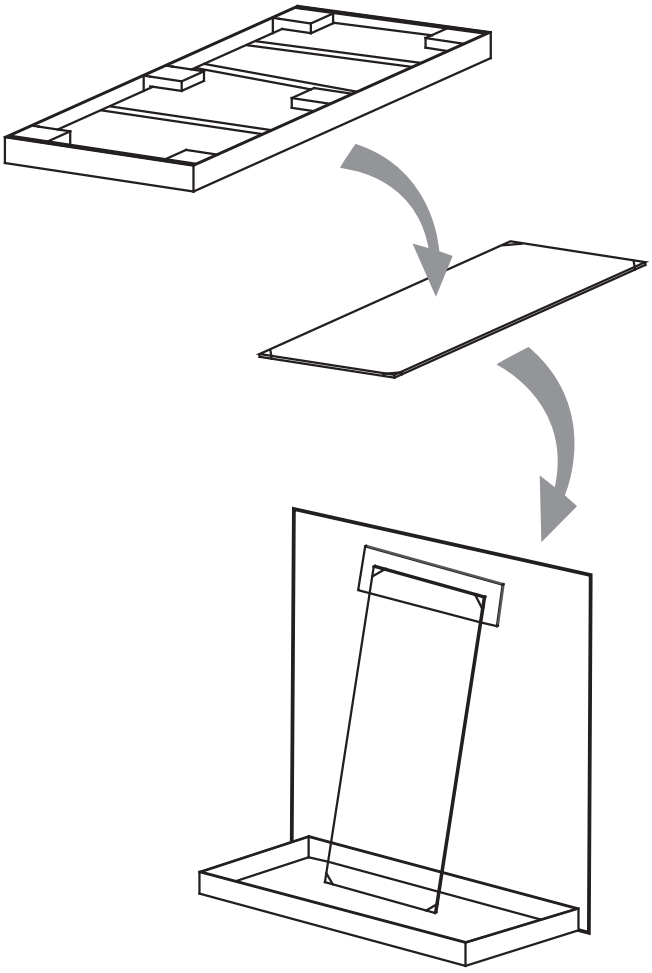

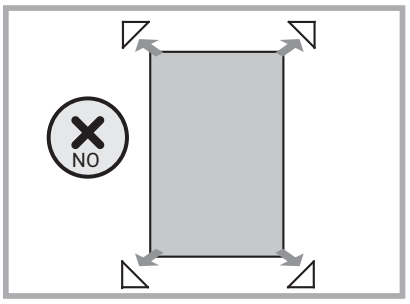

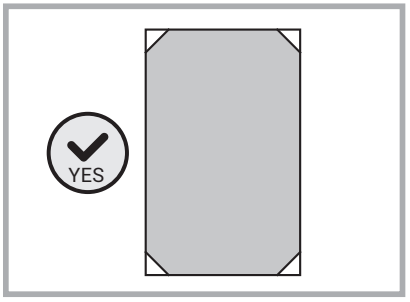

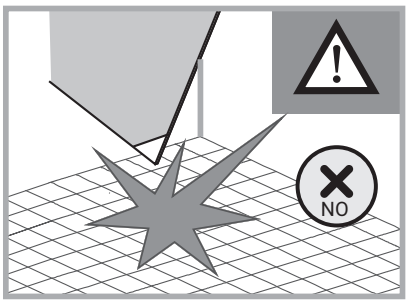

KAIROS

ATTENZIONE

- Prima di procedere a qualsiasi operazione di installazione, verificare che i prodotti siano corretti, integri e privi di vizi. Vanita Docce Srl non riconosce difetti e/o imperfezioni sul prodotto già installato.
- L'installazione del prodotto deve essere effettuata da personale qualificato. Errori di installazione possono provocare danni a persone, animali e cose per i quali Vanita Docce Srl non è responsabile.
- Per una corretta installazione seguire attentamente le istruzioni.
- Il disegno raffigurato nell'imballo è puramente indicativo, non fa riferimento al verso di installazione; il corretto verso di installazione è indicato nel codice e nella descrizione (L/R).
- Si raccomanda particolare attenzione durante la movimentazione dei cristalli nella fase di montaggio; una volta tolti dalla confezione, mantenere le protezioni esistenti ed assicurarsi di appoggiare le parti in vetro su superfici idonee quali cartone, polistirolo, ecc. (non direttamente sul pavimento). È da ritenersi esclusa dalla garanzia convenzionale (24 mesi) la rottura dei cristalli causata da urti, movimentazione, installazione, uso improprio del prodotto. È da ritenersi escluso, inoltre, il danneggiamento a terze parti (piatto, pareti, pavimenti, mobili…) causata dalla rottura del cristallo.
- Prima del montaggio è necessario pulire le superfici (vetro, profili). Per la pulizia si consiglia di utilizzare un panno morbido ed un detergente neutro (PH neutro); evitare diluenti, solventi, sostanze alcaline, acidi, cloro o sostanze abrasive.
- I fissaggi in dotazione sono adatti per l'installazione su pareti in calcestruzzo e/o laterizi. Nel caso di installazione su pareti di materiale differente (come cartongesso, materiali compositi o altro materiale) è necessario utilizzare sistemi di fissaggi specifici.
- Una volta ultimato il montaggio, la cabina doccia dovrà essere siliconata solo esternamente come riportato nel manuale d'installazione. Per la sigillatura utilizzare solo silicone per sanitari. Attendere 24 ore prima dell'utilizzo.
- Il manuale d'installazione dovrà essere consegnato al cliente finale al termine del montaggio. Per ulteriori informazioni rivolgersi al rivenditore.

ATTENTION

- Before carrying out any of the installation operations, check that the products are the right ones, undamaged and without faults. Vanita Docce Srl will not acknowledge faults and/or imperfections on products already installed.
- The product must be installed by qualified personnel. Installation errors can cause damage to persons, animals and objects for which Vanita Docce Srl has no liability.
- Follow the instructions carefully to ensure good installation.
- The drawing included in the packing is purely indicative, it does not refer to the direction of installation; the right direction of installation is given by the code and description (L/R).
- We recommend paying special attention when handling glass; once it has been taken from the packing, do not remove the existing protection and make sure glass parts are placed on suitable surfaces, such as cardboard, polystyrene, etc. (not directly on the floor). The conventional guarantee (24 months) does not cover glass broken by knocks, handling, installation or inappropriate use of the product. Neither does the guarantee include damage to third parties (shower tray, walls, floors, furniture…) caused by broken glass.
- Prior to assembly, clean all surfaces (glass, frames). It is advisable to clean with a soft cloth and mild detergent (neutral pH); do not use thinners, solvents, alkaline substances, acid, chlorine or abrasive substances.
- The hardware provided is suitable for fixing to concrete and/or brick walls. If installing on walls of different materials (plasterboard, composite materials or other), special fixing systems are required.
- When assembled, seal the shower enclosure with silicone, as described in the installation manual (only outside). Use only sanitary silicone sealants. Wait 24 hours before using the shower.
- Make sure you are given the installation manual when operations are completed. Contact your dealer for any further information.

KAIROS

1

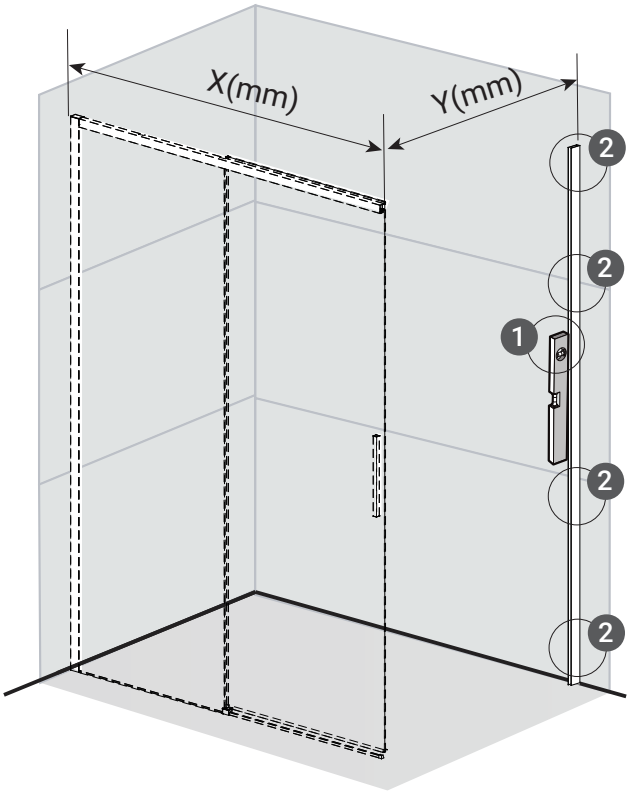

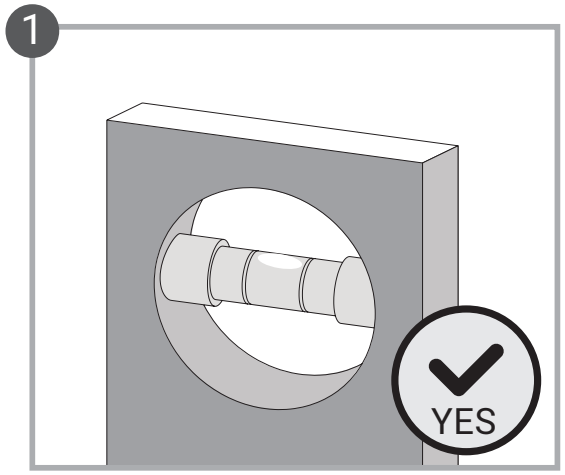

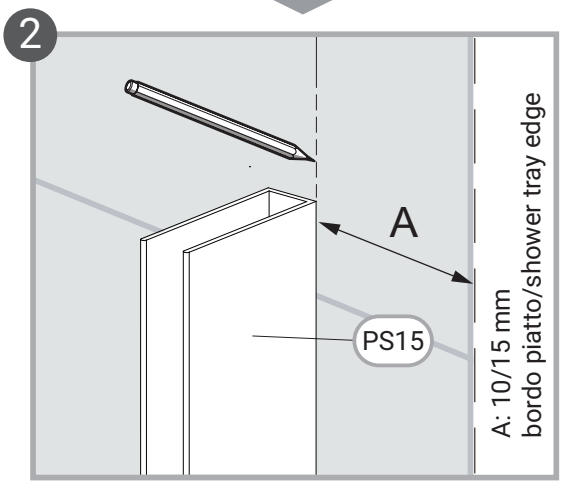

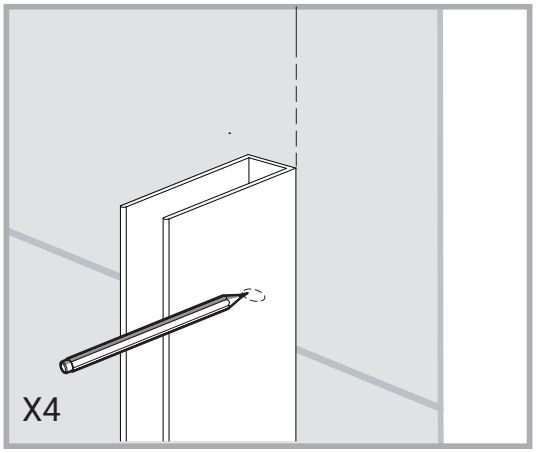

A: Misura suggerita; Recommended size

MISURA/SIZE (mm)	X(mm)
900	875-895
1000	975-995
1100	1075-1095
1200	1175-1195
1300	1275-1295
1400	1375-1395
1500	1475-1495
1600	1575-1595

MISURA/SIZE (mm)	Y(mm)
700	675-695
800	775-795
900	875-895

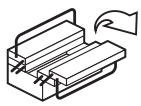

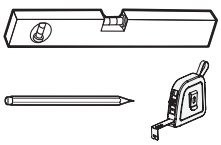

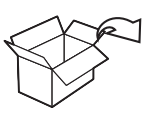

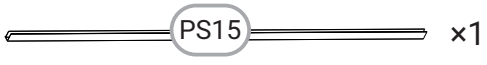

KAIROS

2

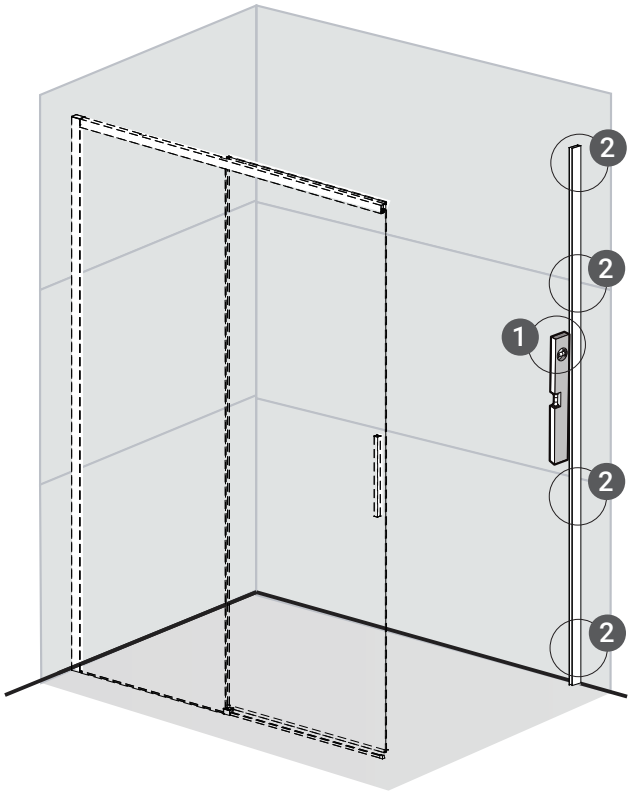

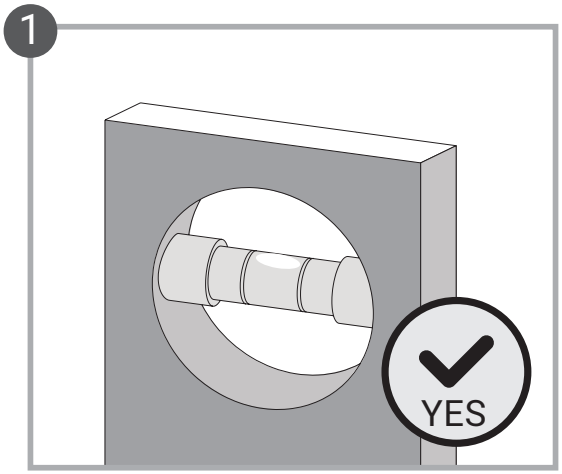

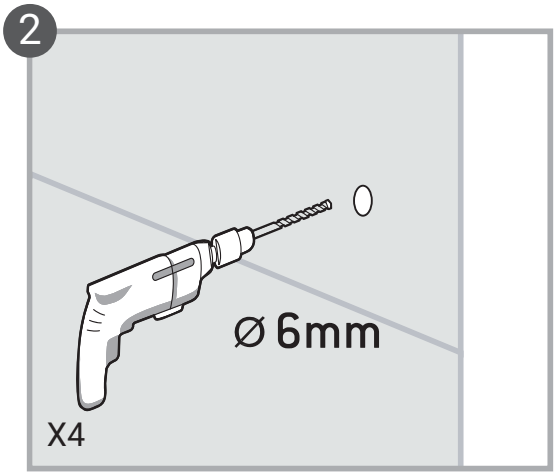

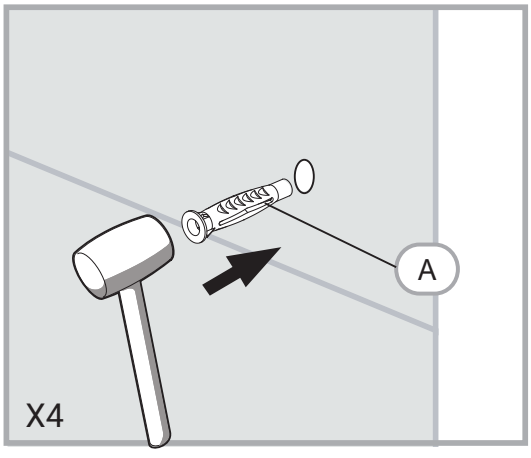

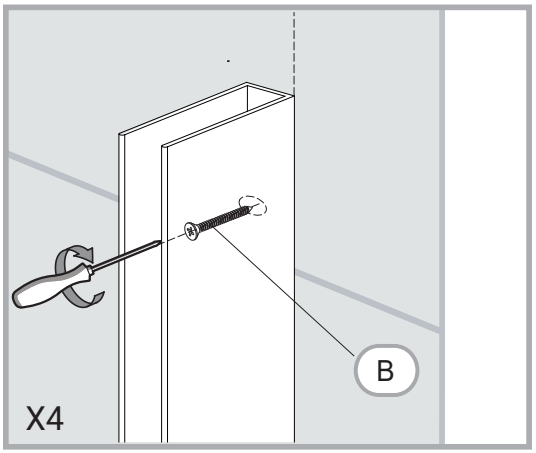

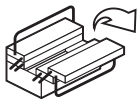

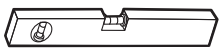

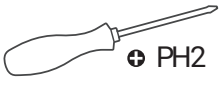

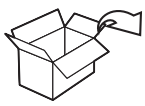



KAIROS

3

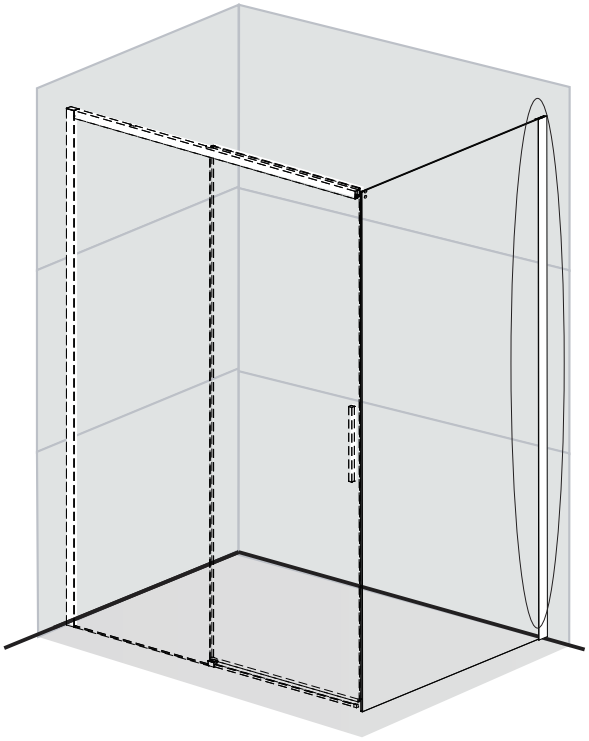

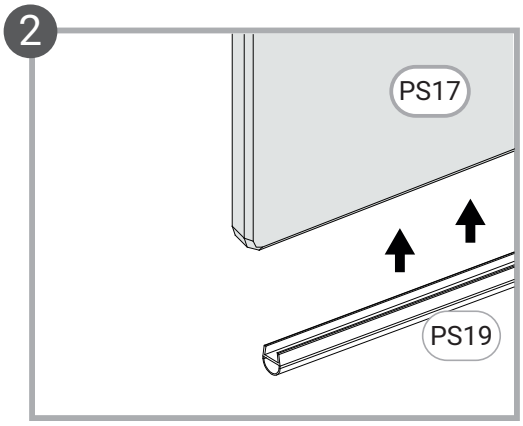

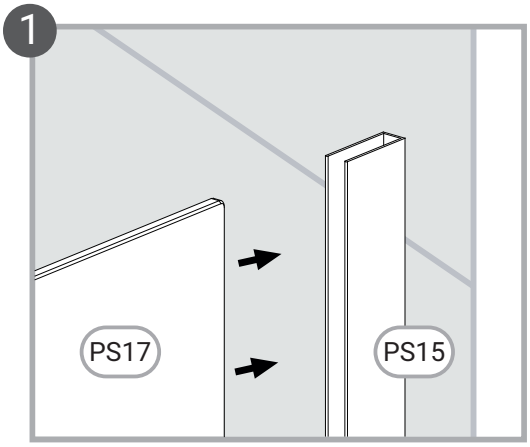

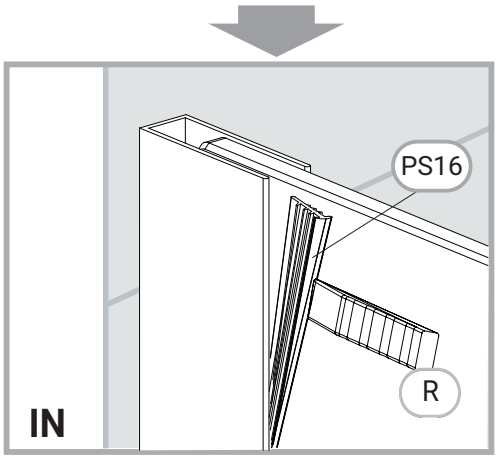

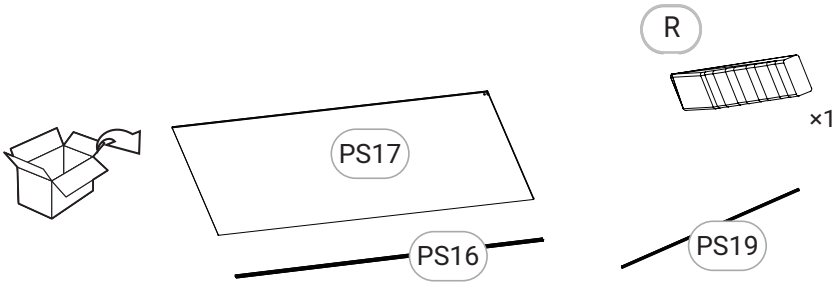

KAIROS

4

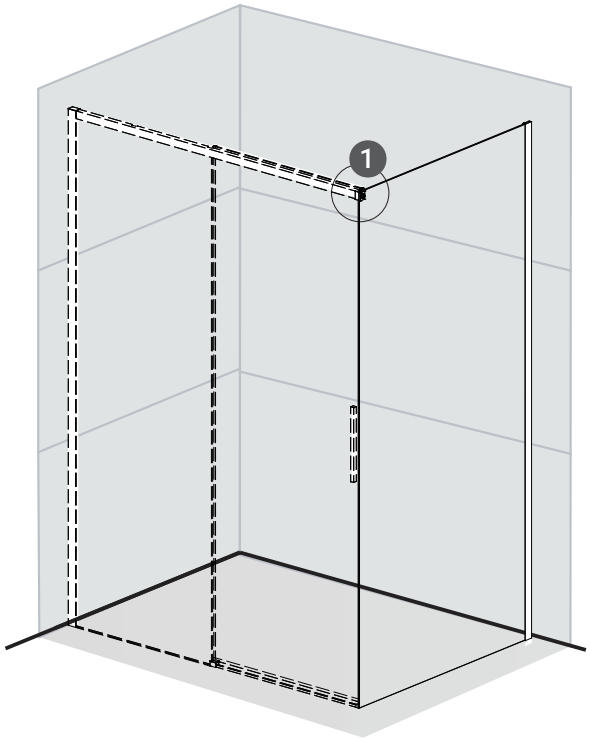

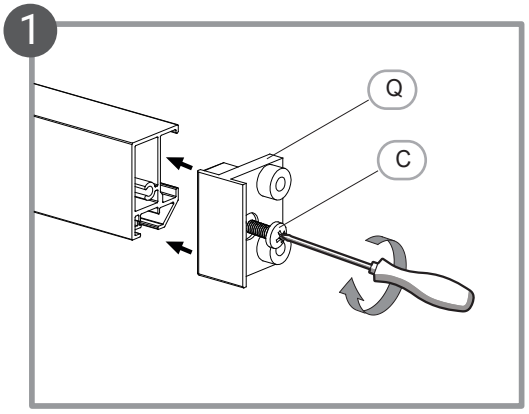

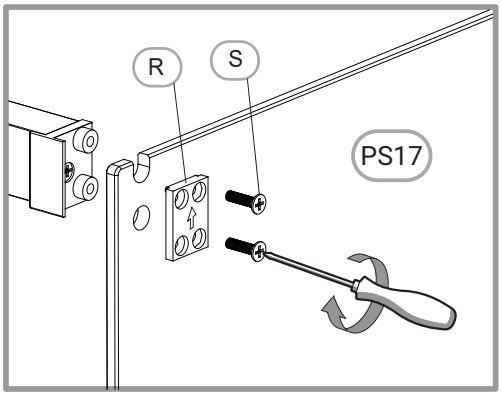

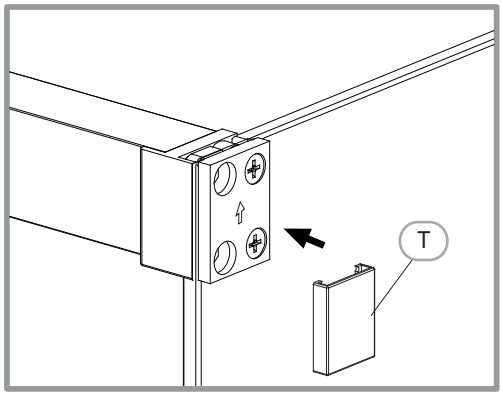

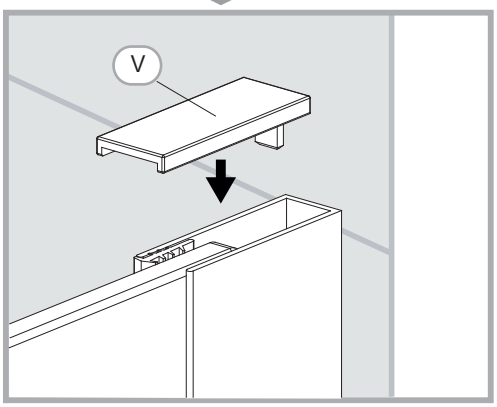

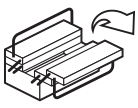



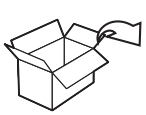

C ST3.5×30mm ×1

Q ×1

R ×1

S ×2

T ×1

V ×1

KAIROS

5

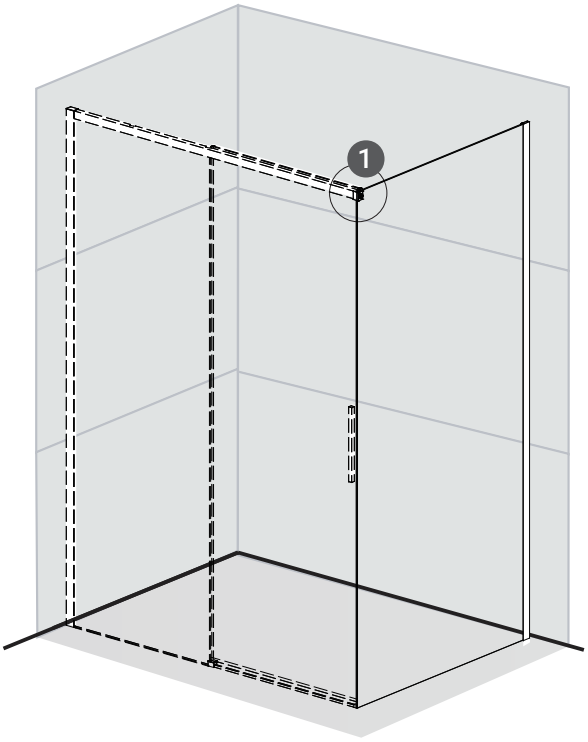

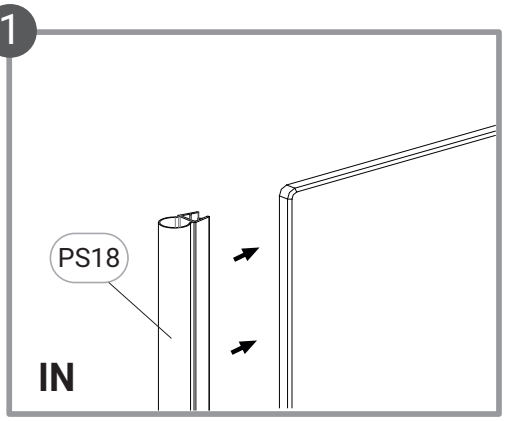

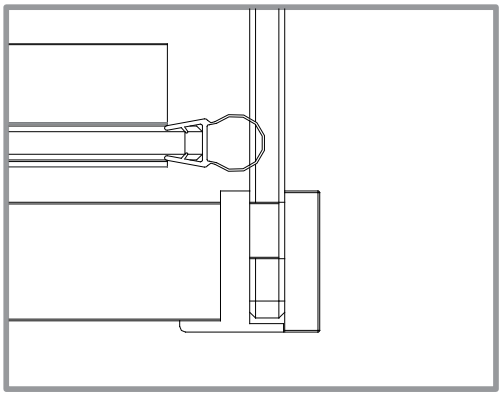



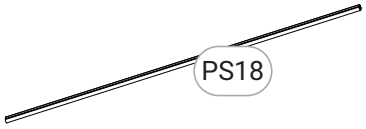

KAIROS

6

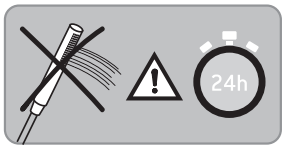

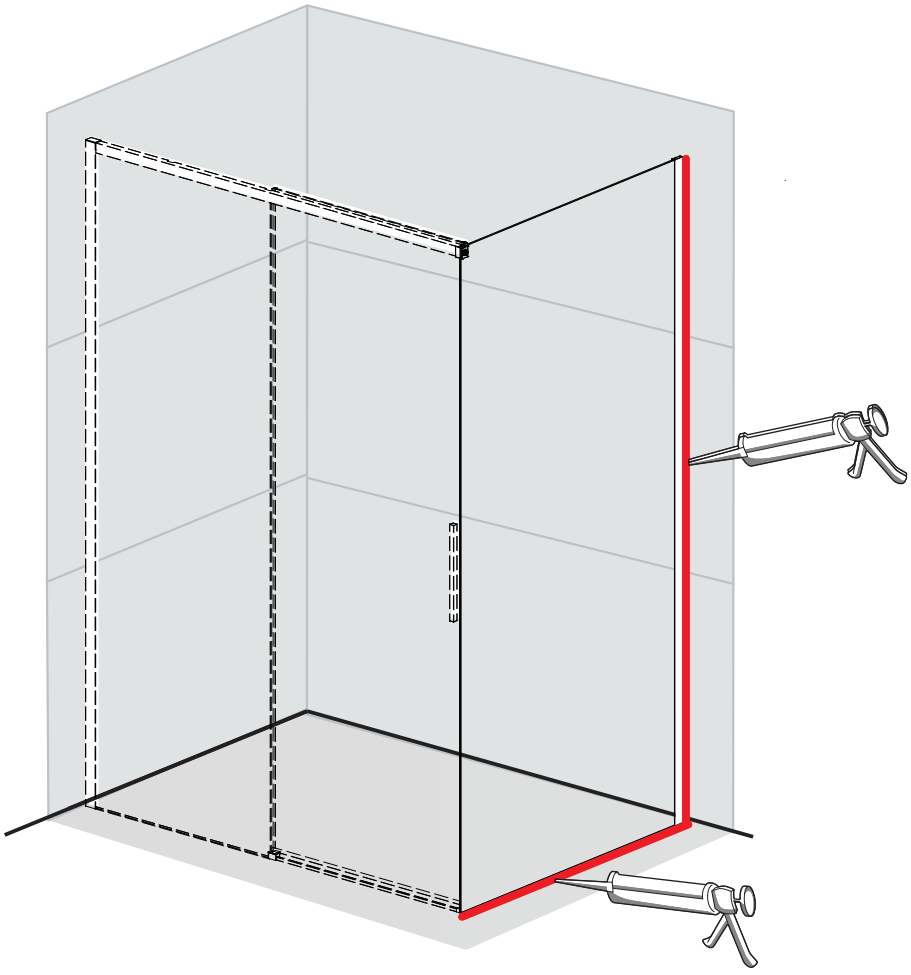

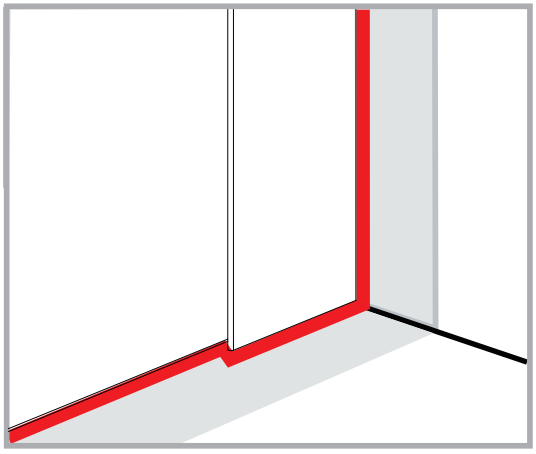

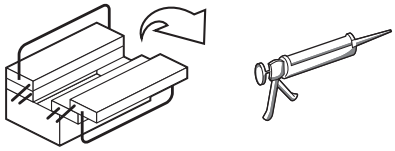

KAIROS

SERVICE

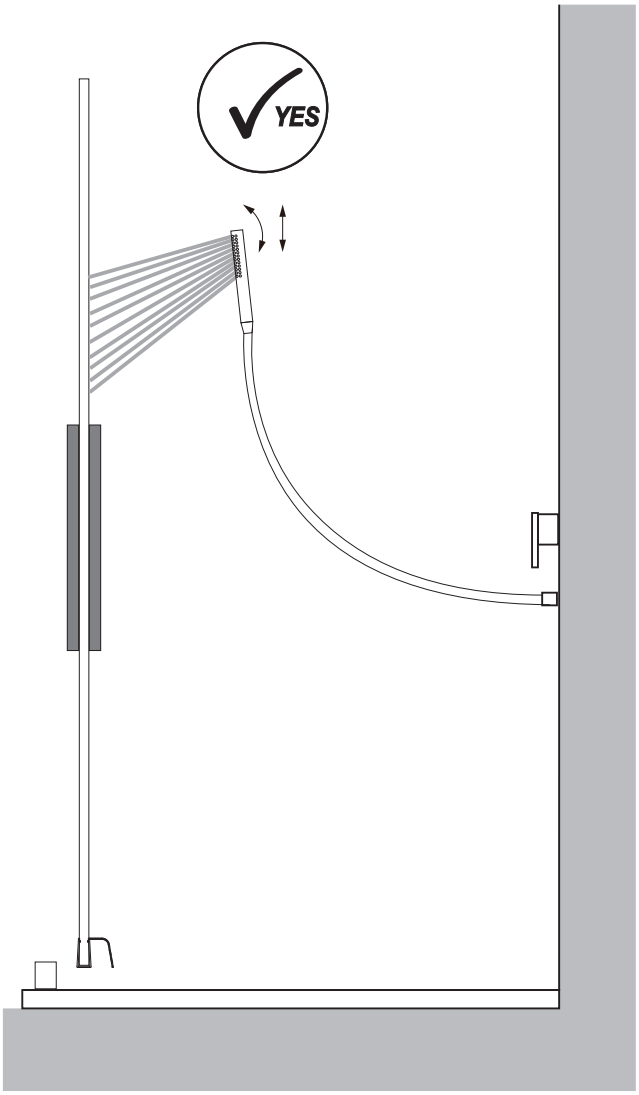

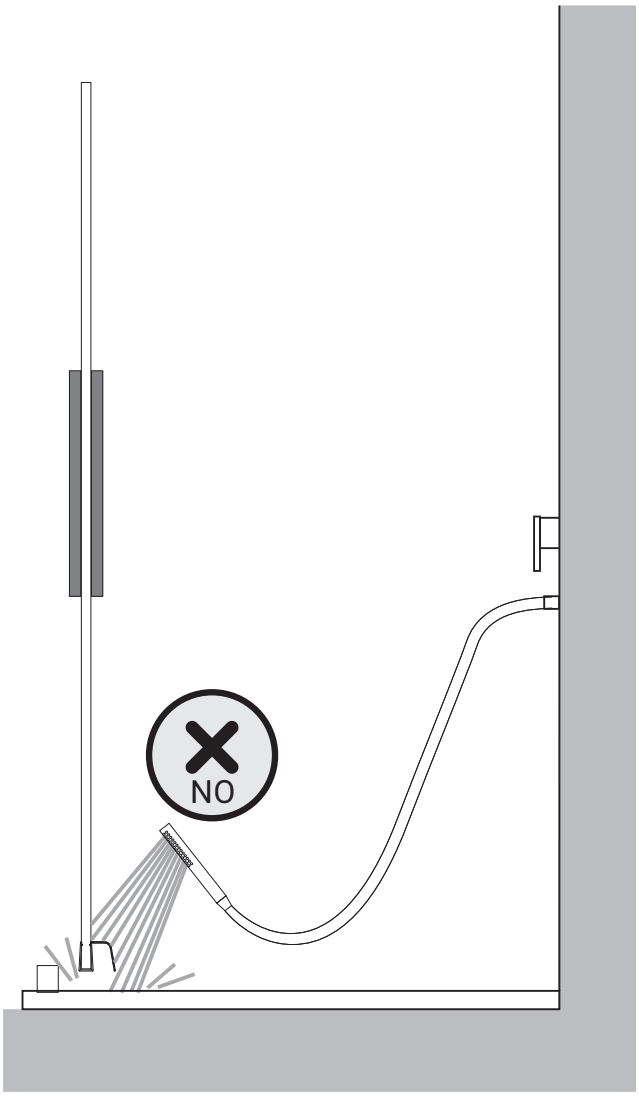

KAIROS

SERVICE

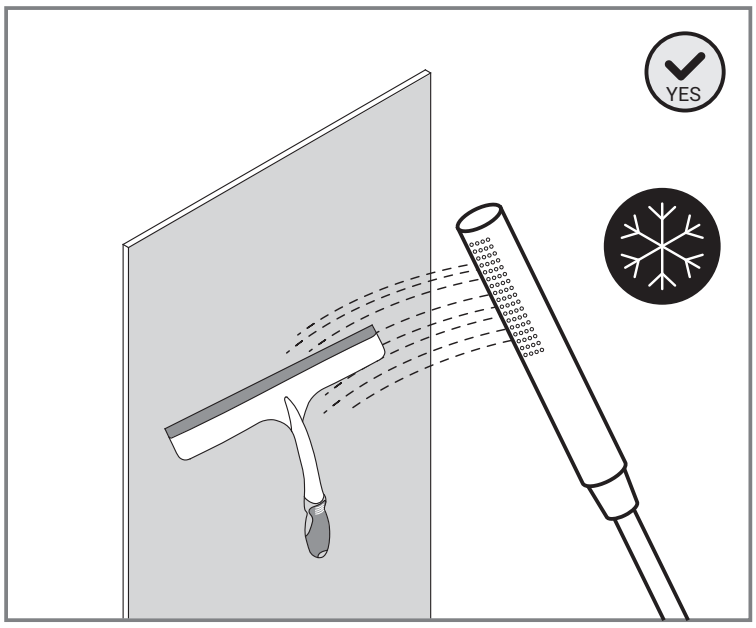

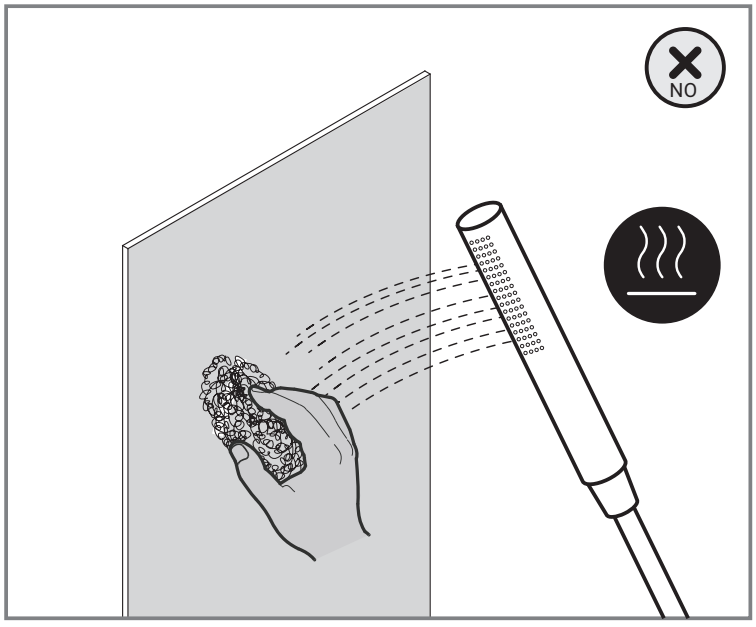

VANITADOCCE
SHOWERS

www.vanitadocce.com

Designed, developed and imported
by Vanita Docce srl